MERZEN

日本製 MADE IN JAPAN

D. PAT

エマージェンシーホイッスル

EW－6

【商品CD:EF281（ｸﾘｱﾌﾞﾙｰ）】
【商品CD:EF282（ｸﾘｱﾋﾟﾝｸ）】
【商品CD:EF283（蓄光）】

人の耳が認識し易い約3400Hz

キャップ付衛生面もばっちり



すっきりデザイン

いざという時のため、常に
携帯していきたいホイッスル！

好評いただいている
EW-1・EW-3に続いて
キャップ一体デザインが新登場！！

声よりも簡単に！遠くへ届く！！

- 人間の耳に一番届きやすいといわれるのが2000～4000Hzの音と言われております。EW-6は約3400Hz（※）の音がでます。
- 音の大きさは成人男性で約95dB（※）が出るため、安心です。
- 本体とキャップの一体型デザインで、スマートに持ち歩くことが可能です。

- 材　質 …… 本体／PC
  ｷｬｯﾌﾟ・ｽﾍﾟｰｻｰ／ABS
- ロット …… 500個／袋
- カラー …… ｸﾘｱﾌﾞﾙｰ
  ｸﾘｱﾋﾟﾝｸ
  蓄光

EW－６のカラー対応

マーゼンプロダクツの通常在庫の色目であれば
Lot5,000個～の特注色対応が可能です。
完全別色対応も可能です。ご相談ください。



通常在庫の色目で制作した参考例

EWシリーズのご紹介

- EW-1…ＩＤケースの裏側やストラップへの後付けが可能な幅広穴タイプ
- EW-3…シンプルな商品展開（2重カンや松葉）に最適な縦穴タイプ
- EW-C…EW-1/EW-3どちらにも使えるキャップ

EW-1



EW-3



- 材　質 …… 本体／ＡＢＳ
  スペーサー／ＡＢＳ
- ロット …… 500個／袋
- カラー …… 白　赤、蓄光
  ※特注色（弊社特色）は
  Lot 5,000～

EW-C



- 材　質 …… 本体／ＰＰ
- ロット …… 500個／袋
- カラー …… 透明のみ
  ※特注色（弊社特色）は
  Lot 5,000～

寸法図

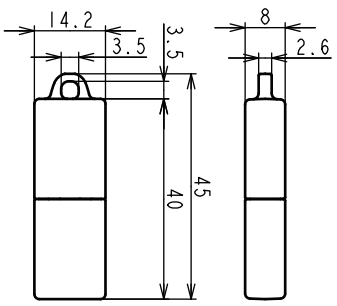

（mm）

取扱店

128B17

株式会社マーゼンプロダクツ
http://www.merzen.jp